Scheda tecnica

Valida dal: 23/10/20

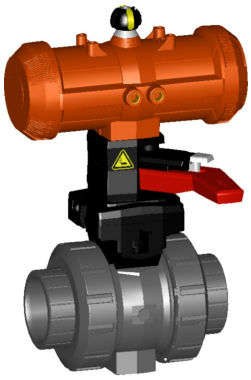

DN10/15 - 50

Valvola a sfera tipo 230 PVC-U funzione N.A.
Con comando manuale di emergenza
Attacchi filettati Rp

Modello:

- Con attuatore pneumatico PA11 (DN10/15-25), PA21 (DN32-50)
- Tempo di manovra 90°<) 1-2s
- Installazione e rimozione semplice e veloce
- Inserti di fissaggio in acciaio inox integrati

Opzioni:

- Configurazione personalizzata della valvola

Rp (inch)	DN (mm)	PN (bar)	Valore Kv. (Δp=1 bar) (l/min)	EPDM Codice	SP	Peso (kg)	FKM Codice	SP	Peso (kg)
⅜	10	10	70	**199 230 382**	1	1,500	**199 230 392**	1	1,500
½	15	10	185	**199 230 383**	1	1,500	**199 230 393**	1	1,500
¾	20	10	350	**199 230 384**	1	1,600	**199 230 394**	1	1,600
1	25	10	700	**199 230 385**	1	1,700	**199 230 395**	1	1,700
1 ¼	32	10	1000	**199 230 386**	1	2,800	**199 230 396**	1	2,800
1 ½	40	10	1600	**199 230 387**	1	3,100	**199 230 397**	1	3,100
2	50	10	3100	**199 230 388**	1	4,000	**199 230 398**	1	4,000

Rp (inch)	D (mm)	H (mm)	H1 (mm)	H2 (mm)	H3 (mm)	H4 (mm)	H5 (mm)	L (mm)	L1 (mm)	L2 (mm)	L4 (mm)	L5 (mm)	L6 (mm)	L7 (mm)	z (mm)
⅜	50	230	27	62	168	40	77	92	194	56	25	261	76	48	64
½	50	230	27	62	168	40	77	95	194	56	25	261	76	48	64
¾	58	239	30	71	168	40	77	110	194	65	25	261	76	48	72
1	68	239	36	71	168	40	77	123	194	71	25	261	76	48	79
1 ¼	84	271	44	84	187	51	99	146	224	85	45	305	95	59	94
1 ½	97	271	51	84	187	51	99	157	224	89	45	305	95	59	95
2	124	293	64	106	187	51	99	183	224	101	45	305	95	59	107

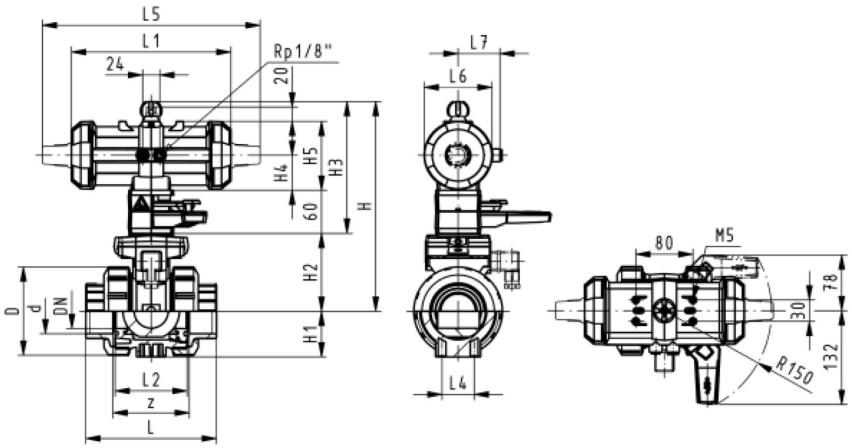

I dati tecnici non sono vincolanti. Non comportano alcuna garanzia da parte nostra e sono soggetti a modifiche. Valgono le nostre Condizioni Generali di Vendita.

Georg Fischer Piping Systems Ltd, Postfach, CH-8201 Schaffhausen/Switzerland
Phone +41 -(0)52-631 1111
e-mail: info.ps@georgfischer.com
Internet: http://www.gfps.com