Scheda tecnica

Valida dal: 29/07/17

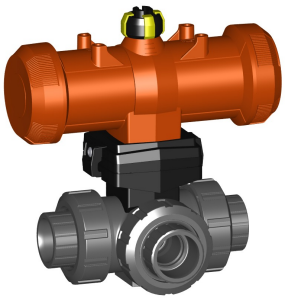

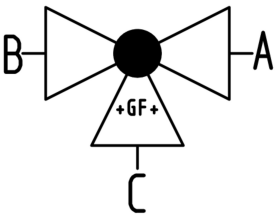

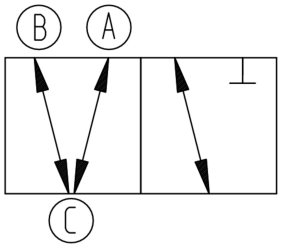

Valvola a sfera a 3 vie tipo 285 PVC-U
Versione orizzontale/sfera a T doppia azione
Senza comando manuale di emergenza
Attacchi femmina per incollaggio metrico

Modello:

- Con attuatore pneumatico PA11 (DN10/15-25), PA21 (DN32-50)
- Posizione base con apertura A-B-C e posizione attuata con apertura B-C, v. schema di flusso
- Tempo di manovra 90°<) 1-3 s
- Installazione e rimozione semplice e veloce
- Inserti di fissaggio in acciaio inox integrati

d (mm)	DN (mm)	PN (bar)	Valore Kv. (Δp=1 bar) (l/min)	EPDM Codice	SP	Peso (kg)	FKM Codice	SP	Peso (kg)
16	10	10	140	**199 285 242**	1	0,924	**199 285 252**	1	0,924
20	15	10	200	**199 285 243**	1	0,930	**199 285 253**	1	0,930
25	20	10	470	**199 285 244**	1	1,057	**199 285 254**	1	1,057
32	25	10	793	**199 285 245**	1	1,242	**199 285 255**	1	1,242
40	32	10	1290	**199 285 246**	1	2,104	**199 285 256**	1	2,104
50	40	10	1910	**199 285 247**	1	2,546	**199 285 257**	1	2,546
63	50	10	3100	**199 285 248**	1	3,883	**199 285 258**	1	3,883

d (mm)	D (mm)	H (mm)	H1 (mm)	H2 (mm)	H3 (mm)	H4 (mm)	H5 (mm)	H6 (mm)	L (mm)	L1 (mm)	L2 (mm)	L3 (mm)	L4 (mm)	L5 (mm)	L6 (mm)
16	50	159	28	62	97	40	77	8	109	194	73	36	25	261	76
20	50	159	28	62	97	40	77	8	112	194	73	36	25	261	76
25	58	168	32	71	97	40	77	8	131	194	86	43	25	261	76
32	68	168	36	71	97	40	77	8	151	194	99	50	25	261	76
40	84	203	45	84	119	51	99	9	181	224	120	60	45	305	95
50	97	203	51	84	119	51	99	9	205	224	137	69	45	305	95
63	124	225	65	106	119	51	99	9	261	224	179	89	45	305	95

d (mm)	L7 (mm)	M	z (mm)	z1 (mm)	pollici equiv. (inch)
16	48	6	81	40	⅜
20	48	6	81	40	½
25	48	6	94	47	¾
32	48	6	107	54	1
40	59	8	130	65	1 ¼
50	59	8	143	72	1 ½
63	59	8	185	92	2

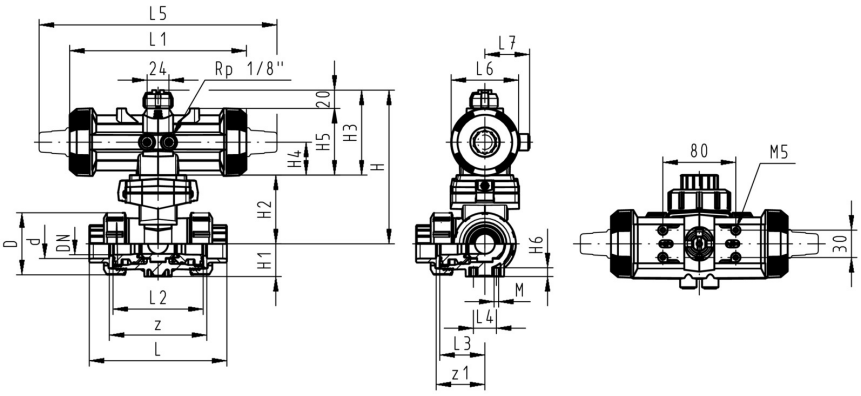

I dati tecnici non sono vincolanti. Non comportano alcuna garanzia da parte nostra e sono soggetti a modifiche. Valgono le nostre Condizioni Generali di Vendita.

Georg Fischer Piping Systems Ltd, Postfach, CH-8201 Schaffhausen/Switzerland
Phone +41 -(0)52-631 1111
e-mail: info.ps@georgfischer.com
Internet: http://www.gfps.com