498 Cassetta metallica per collettori

MATERIALI

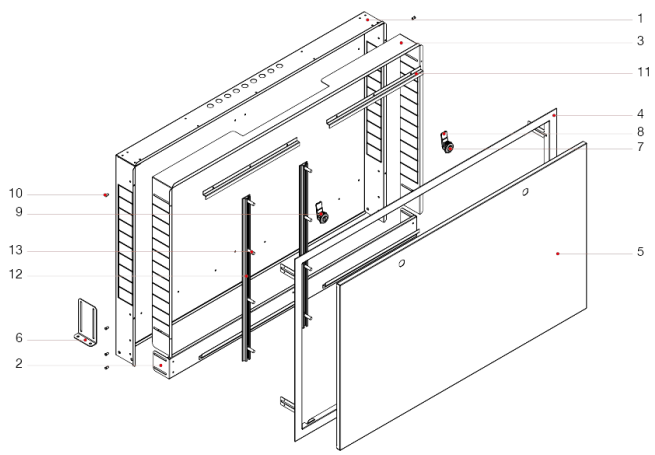

POS.	DESCRIZIONE	N.	MATERIALE
1	Telaio esterno	1	Acciaio zincato EN 10346 DX51+Z140
2	Telaio inferiore	1	Acciaio zincato EN 10346 DX51+Z140
3	Telaio interno	1	Acciaio zincato EN 10346 DX51+Z140
4	Cornice	1	Acciaio zincato EN 10346 DX51+Z140
5	Coperchio	1	Acciaio zincato EN 10346 DX51+Z140
6	Staffa	2	Acciaio zincato EN 10346 DX51+Z140
7	Bussola	2	Polimero
8	Leva	2	Polimero
9	Blocco leva	2	Polimero
10	Perno	8	Acciaio 8.8
11	Guida	4	Acciaio zincato EN 10346 DX51+Z140
12	Bacchetta	2	EN AW-6061
13	Vite	8	Acciaio 8.8
-	Rete per intonacatura	1	Polipropilene